PRODUKT - DATENBLATT

Thema: **Materialdruckregler**
Produkt: **Pneumatischer Rückdruckregler**
P360-RP Art.-Nr. 15010 363000

P360RP_PD_D_e Stand: 12/2018 Änderungen vorbehalten

Qualitätsprodukte MADE IN GERMANY aus dem Hause KOPPERSCHMIDT SPRITZTECHNIK

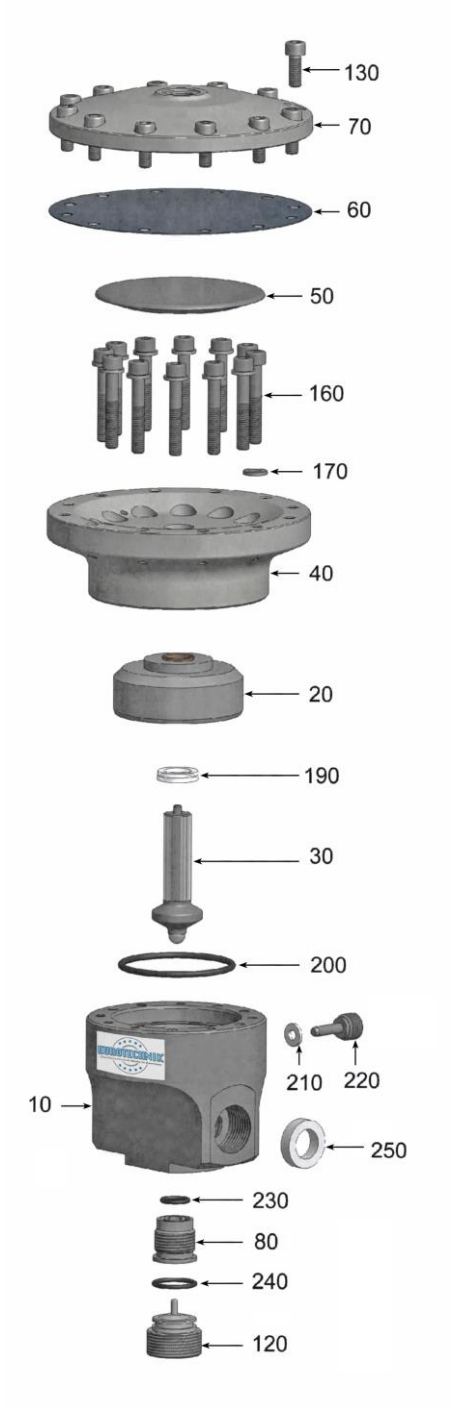

Pos.	Anzahl	Bezeichnung	Artikelnummer
10	1	Ventilgehäuse	15010 062010
20	1	Packungsgehäuse	15010 363020
30+	1	Ventilstößel	
40	1	Membrangehäuse	15010 062040
50	1	Membranteller	15010 062050
60*	1	Flachmembrane	
70	1	Deckel	15010 062070
80+	1	Hohlschraube	
120	1	Verschlußschraube	15010 062120
130	12	Zylinderkopfschraube	90711 006016
160	12	Zylinderkopfschraube	90711 006040
170	12	Scheibe	90711 906012
190*	1	Nutring	
200*	1	O-Ring	
210*	1	Dichtring	
220	1	Verschlußschraube	15010 062220
230*	1	O-Ring	
240*	1	O-Ring	
250*	2	Dichtring	

Für den Materialdruckregler sind folgende Ersatzteil-Sätze erhältlich:

Der **Dichtungssatz** enthält die mit ***** gekennzeichneten Artikel **Art.-Nr.: 20006 363001**

Der **V-Teile Satz** enthält die mit + gekennzeichneten Artikel **Art.-Nr.: 20016 363001**

Der **Rep-Satz** enthält die mit * und + gekennzeichneten Artikel **Art.-Nr.: 20026 363001**

Nachdruck ohne schriftliche Genehmigung der L. R. Eurotechnik KG nicht gestattet.
L. R. Eurotechnik KG Hohnshecker Weg 18 D-53881 Euskirchen