PRODUKT - INFORMATION

Thema: **Kopperschmidt Classic Line Förderpumpen**
Produkt: **P2001 Geräteausstattung mit Hydraulikteil 340**

Qualitätsprodukte MADE IN GERMANY aus dem Hause KOPPERSCHMIDT SPRITZTECHNIK

Die Kopperschmidt P2001 Förderpumpe der Classic Line in der Übersicht:

Leistungsfähige, druckluftbetriebene Kolbenpumpen für stationären Einsatz; geeignet für flüssige lösemittel- und wasserbasierende Materialien durch Verwendung von Edelstahl im Materialbereich. Die Geräte sind in sehr robuster Ausführung, einfach zu bedienen und Spitze in der Technik. Mögliche Kombinationen und die dazugehörigen Übersetzungsverhältnisse können aus der untenstehenden Pumpenmatrix entnommen werden.

Kolbenpumpe P2001

Hydraulikteil / Motor	340 Hydraulikteil Version Standmontage	340 Hydraulikteil Version Wandmontage
D160	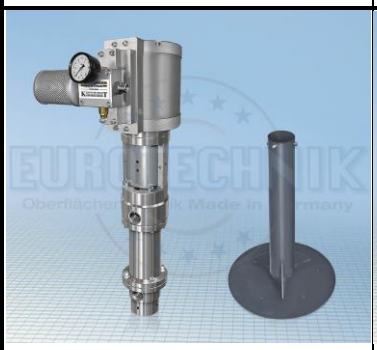 *Art.-Nr.: P2001 076800-S*	*Art.-Nr.: P2001 076800-W*
D200	*Art.-Nr.: P2001 106800-S*	*Art.-Nr.: P2001 106800-W*

Geräteausstattung:

Die **P2001-7.340 Standmontage** besteht aus: Basisausführung Pumpe P2001 mit Standfuß und Schalldämpfer
Die **P2001-7.340 Wandmontage** besteht aus: Basisausführung Pumpe P2001 mit Wandmontagewinkel und Schalldämpfer

Die **P2001-10.340 Standmontage** besteht aus: Basisausführung Pumpe P2001 mit Standfuß und Schalldämpfer
Die **P2001-10.340 Wandmontage** besteht aus: Basisausführung Pumpe P2001 mit Wandmontagewinkel und Schalldämpfer

Nachdruck ohne schriftliche Genehmigung der L. R. Eurotechnik KG nicht gestattet.
L. R. Eurotechnik KG Hohnshecker Weg 18 D-53881 Euskirchen