MATERIAL - DATENBLATT

Thema: **Kopperschmidt Ansaugsysteme**
Produkt: **Ansaugrohre mit Rückschlagventil**

ASYS Rohre RSV MD_D Stand: 09/2020 Änderungen vorbehalten

Qualitätsprodukte MADE IN GERMANY aus dem Hause KOPPERSCHMIDT SPRITZTECHNIK

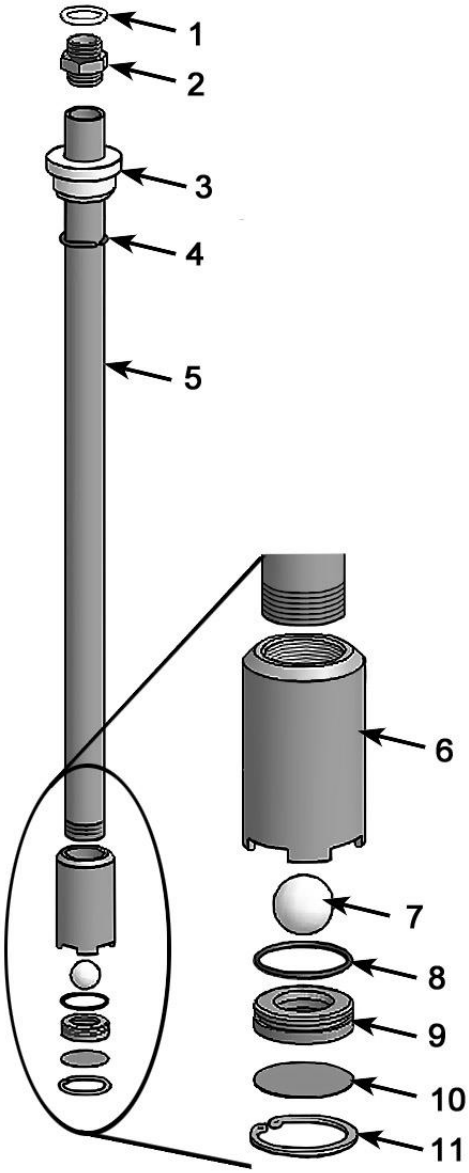

Pos.	Bezeichnung	Art.-Nr.
1	Dichtring	POM
2	Doppelnippel / Einschraubstutzen	EST 1.4571
3	Spundlochabdeckung	POM
4	Haltering	Federstahl 1.4310
5	Ansaugrohr	EST 1.4305
6	Ventilgehäuse	EST 1.4305
7	Kugel	POM
8	O-Ring	Viton
9	Ventilsitz	EST 1.4305
10	Siebscheibe	EST 1.4301
11	Seegerring	EST 1.4122

Nachdruck ohne schriftliche Genehmigung der L. R. Eurotechnik KG nicht gestattet.
L. R. Eurotechnik KG Hohnshecker Weg 18 D-53881 Euskirchen