MATERIAL - DATENBLATT

Thema: X-tended Range Materialdruckregler PX
Produkt: Pneumatischer Materialdruckregler
PX250-VP

PX250-VP_MD_D Stand: 03/2025 Änderungen vorbehalten

Qualitätsprodukte MADE IN GERMANY aus dem Hause KOPPERSCHMIDT SPRITZTECHNIK

Werkstoffe im Materialbereich für PX250-VP

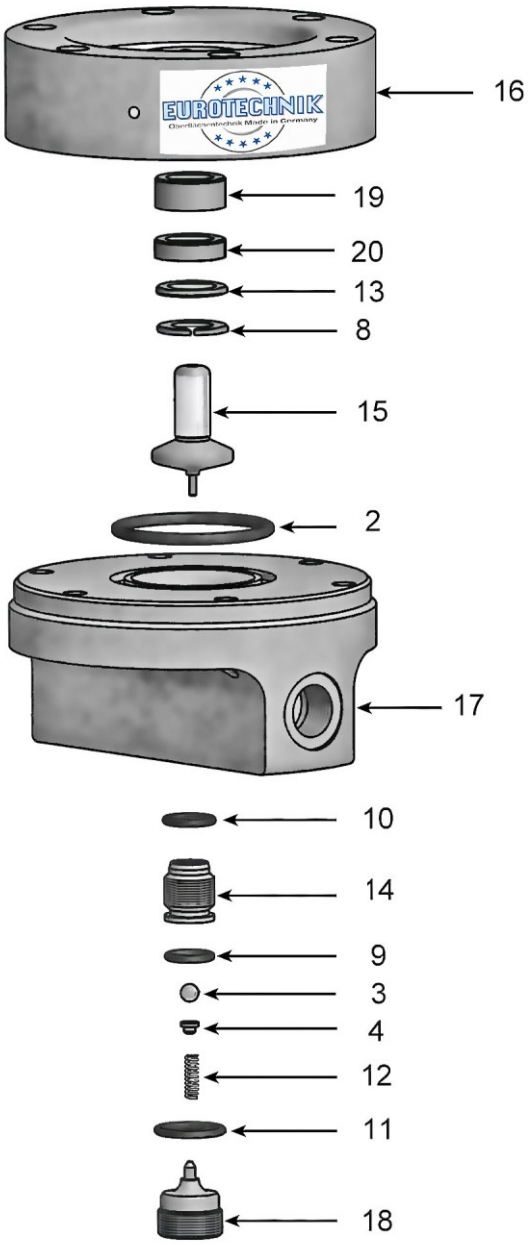

Pos.	Menge	Beschreibung	Material
2	1	O-Ring	Viton
3	1	Kugel	HM~
4	1	Kugelstütze	EST 1.4305
8	1	Sicherungsring	EST 1.4122
9	1	O-Ring	Viton
10	1	O-Ring	Viton
11	1	O-Ring	Viton
12	1	Druckfeder	Federstahl 1.1200
13	1	Scheibe	EST 1.4305
14	1	Ventilsitz	EST 1.4305 / HM
15	1	Ventilstößel	EST 1.4305 / HM
16	1	Packungsgehäuse	EST 1.4305
17	1	Gehäuse Unterteil	EST 1.4305
18	1	Verschlußschraube	EST 1.4305
19	1	Buchse	Alzen 305
20	1	Nutring	PE

~ Keramik auf Anfrage möglich

Nachdruck ohne schriftliche Genehmigung der L. R. Eurotechnik GmbH nicht gestattet.
L. R. Eurotechnik GmbH Hohnshecker Weg 18 D-53881 Euskirchen