PRODUKT - MASSBLATT

Thema: Kopperschmidt Classic Line
Produkt: M2001-20.35 *(D110-035)* Massblatt

Qualitätsprodukte MADE IN GERMANY aus dem Hause KOPPERSCHMIDT SPRITZTECHNIK

Abmessungen der Kolbenpumpe M2001-20.35

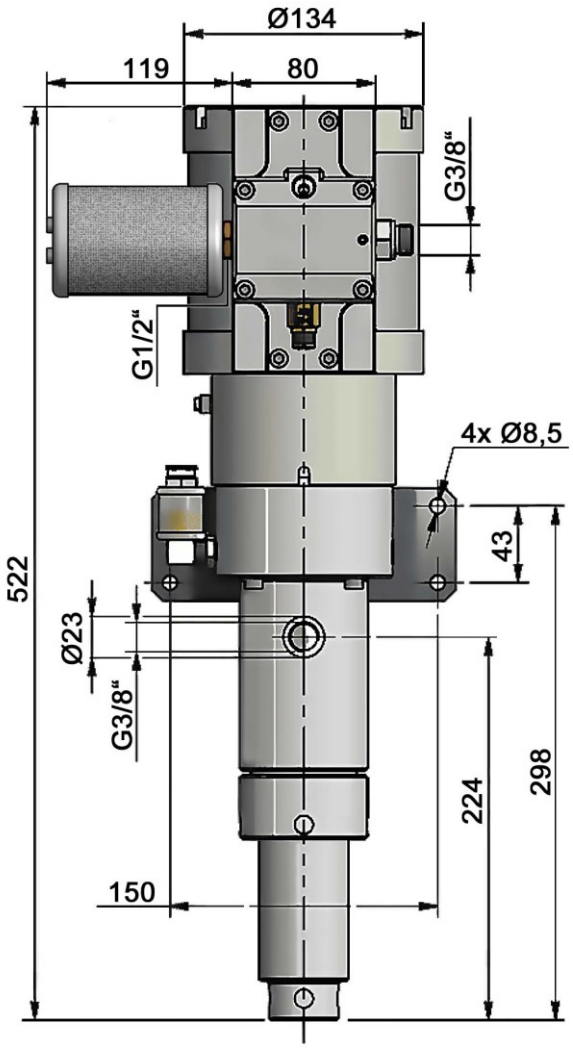

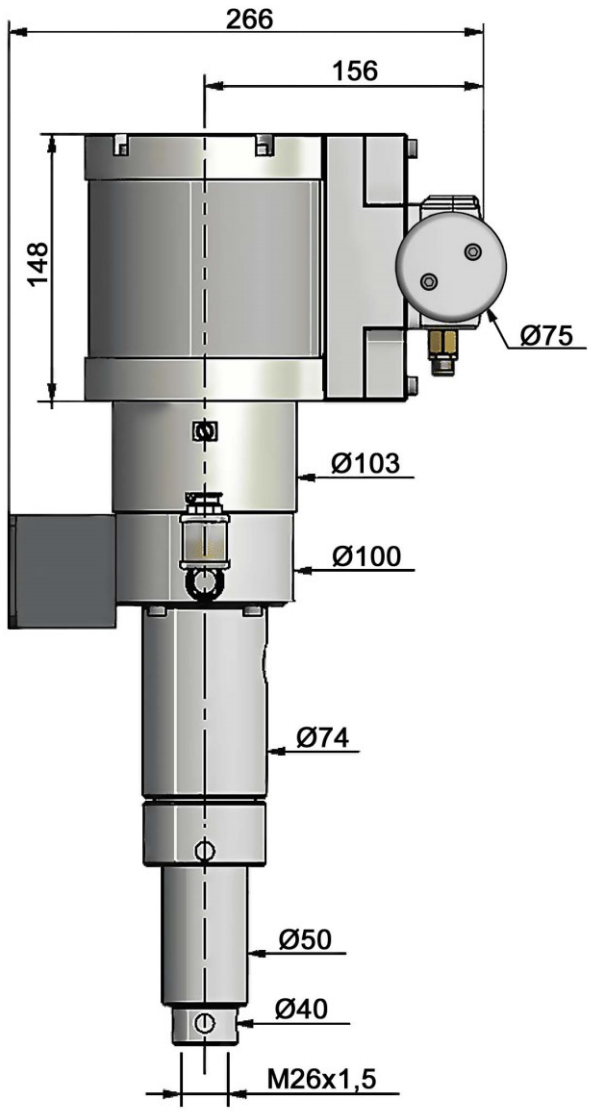

Nachdruck ohne schriftliche Genehmigung der L. R. Eurotechnik GmbH nicht gestattet!
L. R. Eurotechnik GmbH Hohnshecker Weg 18 D-53881 Euskirchen