PRODUKT - DATENBLATT

Thema: **Pneumatische Doppelmembranpumpe**
Produkt: **KS20850 Polypropylen** Art.-Nr.: 20850 00000A-x

KS20850_PP_PD_D_e Stand: 07/2025 Änderungen vorbehalten

Qualitätsprodukte MADE IN GERMANY aus dem Hause KOPPERSCHMIDT SPRITZTECHNIK

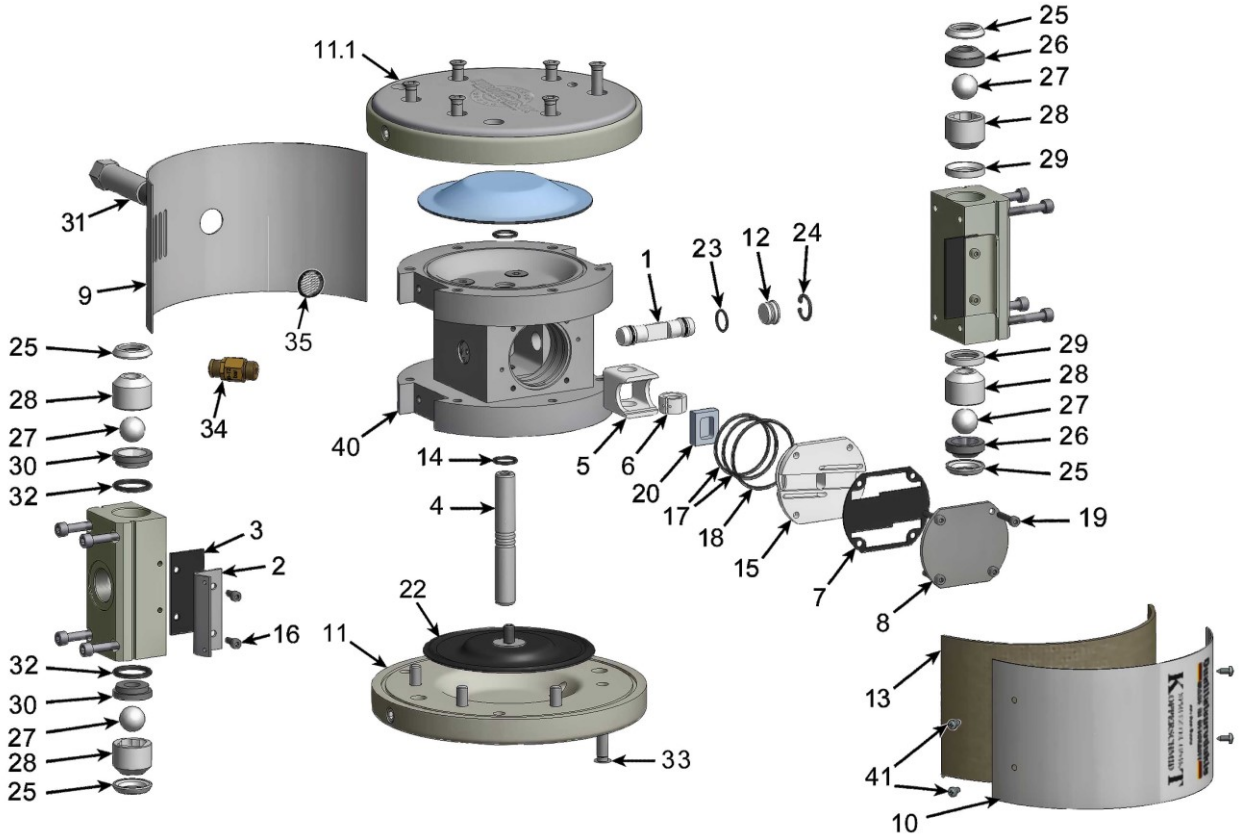

Für die Membranpumpe sind folgende Ersatzteilsätze erhältlich:

Der Ersatzteilsatz **Steuerung** enthält die mit ° gekennzeichneten Teile:	**Artikel-Nr. 20022 285828**
Der Ersatzteilsatz **Ventile** enthält die mit * gekennzeichneten Teile:	**Artikel-Nr. 20025 285809**
Der Ersatzteilsatz **Membrane** enthält die mit **x** gekennzeichneten Teile**:**	**Artikel-Nr. 20040 085800**
Der Ersatzteilsatz **Dichtungen** enthält die mit ~ gekennzeichneten Teile:	**Artikel-Nr. 20028 285800**
Der **komplette Reparatur-Satz**, bestehend aus: **-**, **x**, **°**, ***** und **~**:	**Artikel-Nr. 2000F 285800**

Pos.	St.:	Bezeichnung	Art. Nr.	Pos.	St.:	Bezeichnung	Art. Nr.
1°	1	Mitnehmerstange kpl.		19	4	Zylinderkopfschraube +	90711 004016
2	2	Halteblech	20850 002001	20°	1	Flachschieber	
3	2	Schalldämpfer	20850 003001	22**x**	2	Formmembrane	
4-	1	Kolbenstange		23~	2	O-Ring	
5°	1	Mitnehmer		24°~	2	Sicherungsring	
6°	1	Klemmring		25**x**	4	Profildichtring	
7~	1	Flachdichtung		26*	2	Ventilsitz	
8	1	Deckel	20850 008001	27*	4	Kugel	
9	1	Verkleidungsblech 1	20850 009001	28*	4	Kugelführung	
10	1	Verkleidungsblech 2	20850 010001	29*	2	Profilring	
11	2	Gehäusedeckel 1 (PP)	20850 01100A	30*	2	Ventilsitz	
11.1	2	Gehäusedeckel 2 (VA)	20850 01100X	31	1	Luftanschlußstutzen	20850 031001
12°	2	Verschlußstopfen		32~	2	O-Ring	
13	1	Dämmmatte	20850 013001	33	12	Senkschraube ++	96711 008045
14~	2	O-Ring		34	1	Sicherheitsventil 7 Bar	15952 010707
15°	1	Schiebersitz		35	1	Siebscheibe	15921 905001
16	4	Zylinderkopfschraube	90711 004010	40	1	Pumpenkörper kpl.	
17~	2	O-Ring		41	4	Blechschraube	95711 3B039009
18~	1	O-Ring					

\+ mit 3 bis 3,5 Nm anziehen ++ mit 25 Nm anziehen

Nachdruck ohne schriftliche Genehmigung der L. R. Eurotechnik GmbH nicht gestattet.
L. R. Eurotechnik GmbH Hohnshecker Weg 18 D-53881 Euskirchen